LI-ION technology

# Apilador eléctrico con asiento transversal

# ESC 214-316

**Altura de elevación: 2800-6200 mm / Capacidad de carga: 1400-1600 kg**

JUNGHEINRICH

# ESC 214-316

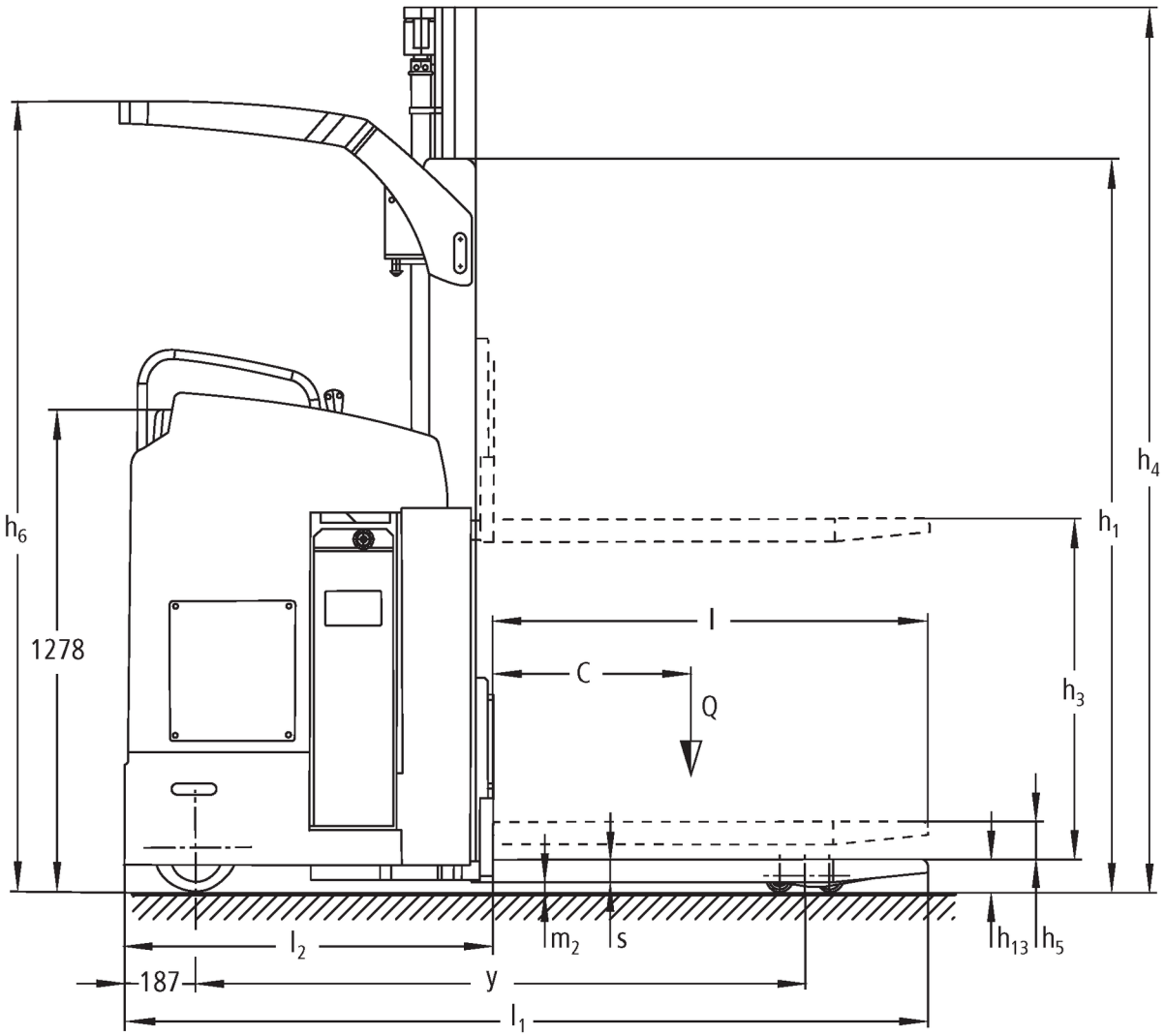


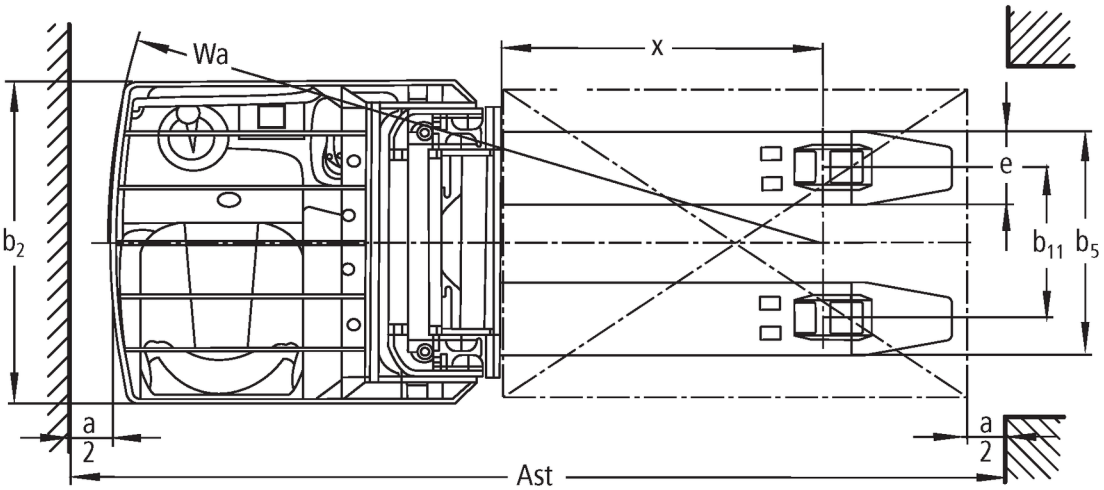

# ESC 214-316

| ESC 214, ESC 214z | Elevación (h3) | Altura del mástil de elevación replegado (h1) | Elevación libre (h2) | Altura del mástil de elevación extendido (h4) | Altura del tejadillo protector (cabina) |
|---|---|---|---|---|---|
| Mástil de elevación doble ZT | **2900 mm** | **1995 mm** | **100 mm** | **3422 mm** | **2093 mm** |
| | 3200 mm | 2145 mm | 100 mm | 3722 mm | 2243 mm |
| | 3600 mm | 2345 mm | 100 mm | 4122 mm | 2288 mm |
| | 4100 mm | 2595 mm | 100 mm | 4622 mm | 2288 mm |
| | 4300 mm | 2695 mm | 100 mm | 4822 mm | 2288 mm |
| Mástil de elevación doble ZZ | **2900 mm** | **1945 mm** | **1420 mm** | **3422 mm** | **2093 mm** |
| | 3200 mm | 2095 mm | 1570 mm | 3722 mm | 2243 mm |
| | 3600 mm | 2295 mm | 1770 mm | 4122 mm | 2288 mm |
| | 4100 mm | 2545 mm | 2020 mm | 4622 mm | 2288 mm |
| | 4300 mm | 2645 mm | 2120 mm | 4822 mm | 2288 mm |
| Mástil de elevación triple DZ | **4300 mm** | **1945 mm** | **1426 mm** | **4830 mm** | **2093 mm** |
| | 5350 mm | 2295 mm | 1776 mm | 5880 mm | 2288 mm |
| **ESC 216, ESC 216z, ESC 316 , ESC 316z** | **Elevación (h3)** | **Altura del mástil de elevación replegado (h1)** | **Elevación libre (h2)** | **Altura del mástil de elevación extendido (h4)** | **Altura del tejadillo protector (cabina)** |
| Mástil de elevación doble ZT | **2800 mm** | **1995 mm** | **100 mm** | **3372 mm** | **2093 mm** |
| | 3100 mm | 2145 mm | 100 mm | 3672 mm | 2243 mm |
| | 3500 mm | 2345 mm | 100 mm | 4072 mm | 2288 mm |
| | 4000 mm | 2595 mm | 100 mm | 4572 mm | 2288 mm |
| | 4200 mm | 2695 mm | 100 mm | 4772 mm | 2288 mm |
| Mástil de elevación doble ZZ | **2800 mm** | **1945 mm** | **1373 mm** | **3372 mm** | **2093 mm** |
| | 3100 mm | 2095 mm | 1523 mm | 3672 mm | 2243 mm |
| | 3500 mm | 2295 mm | 1723 mm | 4072 mm | 2288 mm |
| | 4000 mm | 2545 mm | 1973 mm | 4572 mm | 2288 mm |
| | 4200 mm | 2645 mm | 2073 mm | 4772 mm | 2288 mm |
| Mástil de elevación triple DZ | **4200 mm** | **1945 mm** | **1376 mm** | **4770 mm** | **2093 mm** |
| | 5250 mm | 2295 mm | 1726 mm | 5820 mm | 2288 mm |
| | 6200 mm | 2615 mm | 2046 mm | 6790 mm | 2288 mm |

# Tabla VDI

**Versión: 11/2021**

| | | | | | | | | | | | |
|---|---|---|---|---|---|---|---|---|---|---|---|
| Marca distintiva | 1.1 | Fabricante (abreviatura) | | | Jungheinrich | | | | | | |
| | 1.2 | Nomenclatura del fabricante | | | ESC 214 | ESC 216 | ESC 214z | ESC 216z | ESC 316 | ESC 316z | |
| | 1.3 | Grupo de tracción | | | Eléctrico | | | | | | |
| | 1.4 | Manipulación | | | Asiento | | | | | | |
| | 1.5 | Capacidad de carga/carga | Q | kg | 1400 | 1600 | 1400 | 1600 | | | |
| | 1.6 | Distancia al centro de gravedad de la carga | c | mm | 600 | | | | | | |
| | 1.8 | Distancia a la carga | x | mm | 860 | | 874 | | 860 | 874 | |
| | 1.9 | Distancia entre ejes | y | mm | 1648 | | 1677 | | 1648 | 1692 | |
| Pesos | 2.1.1 | Peso propio (incl. batería) | | kg | 1590 | | 1660 | | 1746 | 1685 | |
| | 2.2 | Peso por eje con carga delante/detrás | | kg | 1316 / 1674 | 1340 / 1850 | 1285 / 1775 | 1370 / 1890 | 1459 / 1228 | 1432 / 1857 | |
| | 2.3 | Peso por eje sin carga delante/detrás | | kg | 1113 / 477 | | 1162 / 498 | | 1891 / 518 | 1190 / 495 | |
| Ruedas/chasis | 3.1 | Bandajes | | | Poliuretano (PU) | | | | | | |
| | 3.2 | Dimensiones de ruedas, delante | | | Ø 230 x 77 | | | | | | |
| | 3.3 | Dimensiones de neumáticos, detrás | | | Ø 85 x 85 | | | | | | |
| | 3.4 | Ruedas adicionales | | | Ø 140 x 126 | | | | Ø 140 x 54 | | |
| | 3.5 | Ruedas, número delante/detrás (x = con tracción) | | | 2 - 1x / 4 | | | | | 2 - 1x / 4 | |
| | 3.6 | Ancho de vía, delante | $b_{10}$ | mm | 544 | | | | 645 | | |
| | 3.7 | Ancho de vía, detrás | $b_{11}$ | mm | 385 | | | | | | |
| Medidas básicas | 4.2 | Altura del mástil de elevación replegado (h1) | $h_1$ | mm | 1995 | | | | | | |
| | 4.3 | Elevación libre (h2) | $h_2$ | mm | 100 | | | | | | |
| | 4.4 | Elevación (h3) | $h_3$ | mm | 2900 | 2800 | 2900 | 2800 | | | |
| | 4.5 | Altura del mástil de elevación extendido (h4) | $h_4$ | mm | 3422 | | | | | | |
| | 4.6 | Elevación inicial | $h_5$ | mm | - | | 125 | | - | 125 | |
| | 4.7 | Altura del tejadillo protector (cabina) | $h_6$ | mm | 2095 | | | | | | |
| | 4.8 | Altura de asiento / plataforma | $h_7$ | mm | 950 | | | | | | |
| | 4.15 | Altura de horquillas bajadas | $h_{13}$ | mm | 90 | | | | | | |
| | 4.19 | Longitud total | $l_1$ | mm | - | | | | 2125 | 2155 | |
| | 4.19.4 | Longitud incluida longitud de horquillas | $l_1$ | mm | 2125 | | 2140 | | - | | |
| | 4.20 | Longitud hasta dorsal de horquillas | $l_2$ | mm | 975 | | 990 | | 975 | 1005 | |
| | 4.21.1 | Ancho total | $b_1$ | mm | 820 | | | | 930 | | |
| | 4.22 | Dimensiones de horquillas | s/ e/l | mm | 60 x 185 x 1150 | | | 65 x 185 x 1150 | 60 x 185 x 1150 | | |
| | 4.25 | Ancho exterior sobre horquillas | $b_5$ | mm | 570 | | | | | | |
| | 4.32 | Margen con el suelo, centro distancia entre ejes | $m_2$ | mm | 30 | | 25 | | 30 | 25 | |
| | 4.34 | Ancho de pasillo de trabajo (palet 1000x1200 transversal) | Ast | mm | - | | | | 2310 | 2383 | |
| | 4.34.1 | Ancho de pasillo de trabajo (palet 800x1200 longitudinal) | Ast | mm | 2383 | | 2398 | | 2360 | 2433 | |
| | 4.35 | Radio de giro | $W_a$ | mm | 1843 | | 1872 | | 1863 | 1907 | |
| Prestaciones | 5.1 | Velocidad de marcha con/sin carga | | km/h | 9,1 / 9,1 | | | | | | |
| | 5.2 | Velocidad de elevación con/sin carga | | m/s | 0,15 / 0,24 | 0,13 / 0,24 | 0,14 / 0,23 | | 0,13 / 0,24 | 0,14 / 0,23 | |
| | 5.3 | Velocidad de descenso con/sin carga | | m/s | 0,42 / 0,42 | | 0,42 / 0,38 | | 0,42 / 0,42 | 0,42 / 0,38 | |
| | 5.7 | Capacidad de rampa con/sin carga | | % | 7 / 12 | | | | - | | |
| | 5.8 | Capacidad de rampa máx. con/sin carga | | % | - | | | | 7 / 12 | | |
| | 5.10 | Freno de servicio | | | eléctrico | | | | | | |

| | | | | | | | | |
|---|---|---|---|---|---|---|---|---|
| Motor eléctrico/sistema electrónico | 6.1 | Motor de tracción, potencia S2 60 min | kW | 2,8 | | | | |
| | 6.2 | motor de elevación, potencia con S3 | kW | 3 | | | | |
| | 6.3 | Batería según DIN 43531/35/36 | | no | | | | |
| | 6.4 | Tensión de batería/capacidad nominal | V / Ah | 24 / 465 | | | | |
| | 6.5 | Peso de la batería | kg | 380 | | | | |
| | 6.6.1 | Consumo energético según ciclo EN | kWh/h | 0,94 | 1,02 | 0,94 | 1,02 | 1,04 |
| | 6.6.2 | Equivalente CO2 según EN16796 | kg/h | 0,5 | | | | |
| Otros | 8.1 | Tipo de mando de tracción | | CA | | | | |

- Esta hoja técnica conforme a la directiva VDI 2198 indica sólo los valores técnicos del equipo estándar. Un bandaje diferente, otros mástiles de elevación, dispositivos adicionales, etc, pueden dar otros valores.

Kernium S.A.

**Oficinas Comerciales:**
Gral. Pacheco 966 (B1611BUN) Don Torcuato,
Buenos Aires, Argentina. Tel.: +54 11 4736-8200 (rot.)
info@kernium.com.ar / www.kernium.com.ar

Jungheinrich de España S.A.U. y las fábricas alemanas de Norderstedt Moosburg y Landsberg están certificadas.

ISO 9001
ISO 14001

Las carretillas de Jungheinrich cumplen los requisitos de seguridad europeos.

CE

JUNGHEINRICH